DK DK830S

분해능 0.1μm | 스템 φ8 | 스트로크 30mm | 출력 A/B상

DK830SR

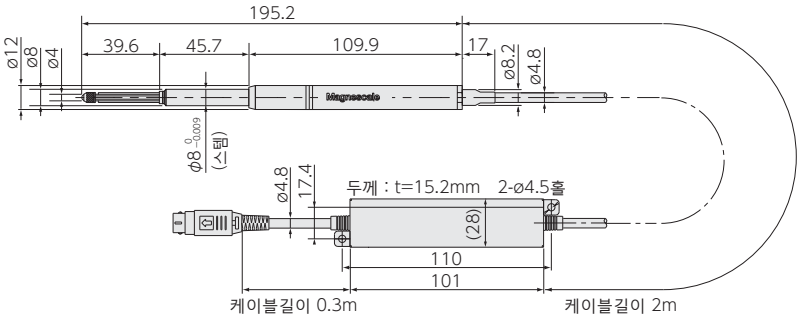

※ 설치시 스템부를 고정하십시오.

DK830SLR

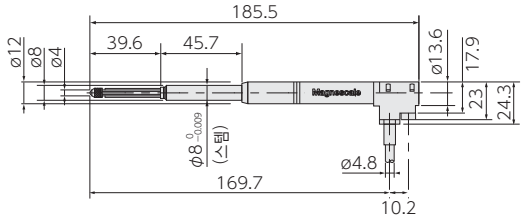

※ 설치시 스템부를 고정하십시오.

DK830SVR

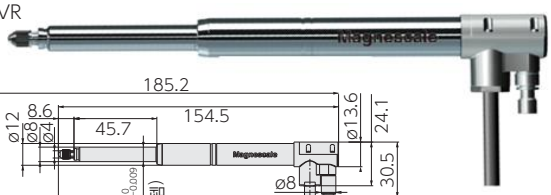

※ 설치시 스템부를 고정하십시오.

단위 : mm

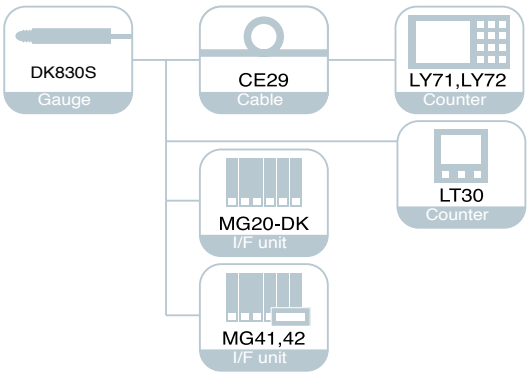

주요사양			
기종명	스트레이트	라이트 앵글 타입	공압압출유형
	DK830SR	DK830SLR	DK830SVR
측정범위	30 mm		
최고분해능	0.1 μm (0.5 μm 분해능도 특수 사양으로 선택 가능)		
정확도 (20 ℃에서)	1.3 μm		1.7 μm
측정력(20℃에서)*1	상향 : 0.5±0.35 N 수평 : 0.6±0.35 N 하향 : 0.7±0.35 N		공기압 0.07MPa시 전방위 1.9N 이하 공기압 0.09MPa시 전방위 2.6N 이하
최대응답속도	80 m/min		
원점위치	스핀들 이동 1mm의 위치		
원점응답속도	상기 최대 응답 속도와 동일		
출력	A / B / 원점 전압 차동 라인 드라이버 출력 (EIA-422을 준수)		
스핀들 구동 방식	스프링 압출		공압 압출
보호등급 ※2	IP53	IP53/IP67 ※2	
내진동	20 ~ 2000 H z 100 m/ s ²		
내충격	1000 m/s² 11 ms		
사용온도범위	0 ℃ ~ 50 ℃		
보존온도범위	- 20 ℃ ~ 60 ℃		
전원전압	DC + 5 V ±5 %		
소비전력	1 W		
질량 ※3	약 70 g		約80 g
출력케이블길이	2.4 m		
측정자	초경합금 구면있는 부착 나사 M2.5		
부속품	사용설명서 + P M4 × 5 나사 2 개		

※ 1 보간 박스와 커넥터 부 제외 ※ 2 벨로우즈 세트 (별매 품) 장착시 ※ 3 케이블 부 및 보간 상자 제외