지시외일반치수 허 용 차	
절삭가공부분	
구 분	1 급
이상 이하	
에서 이하	
용접구조물 (판금가공포함)	
구 분	보통급
이하	
에서 이하	
지시외일반 모서리제거	
지시외용접치수	

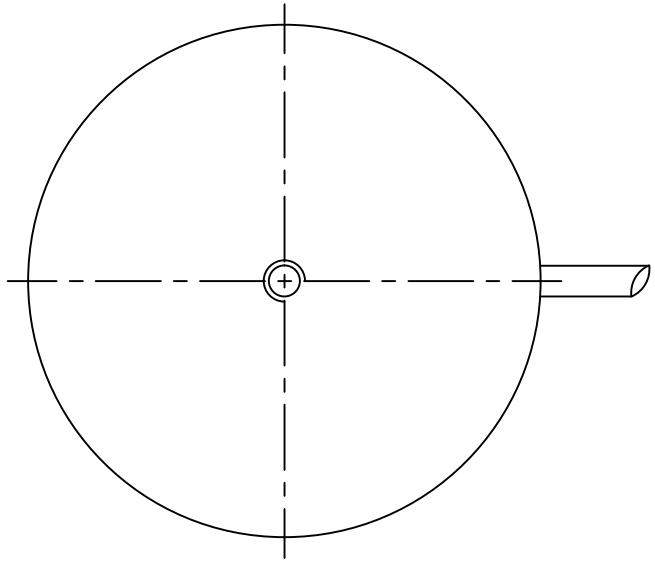

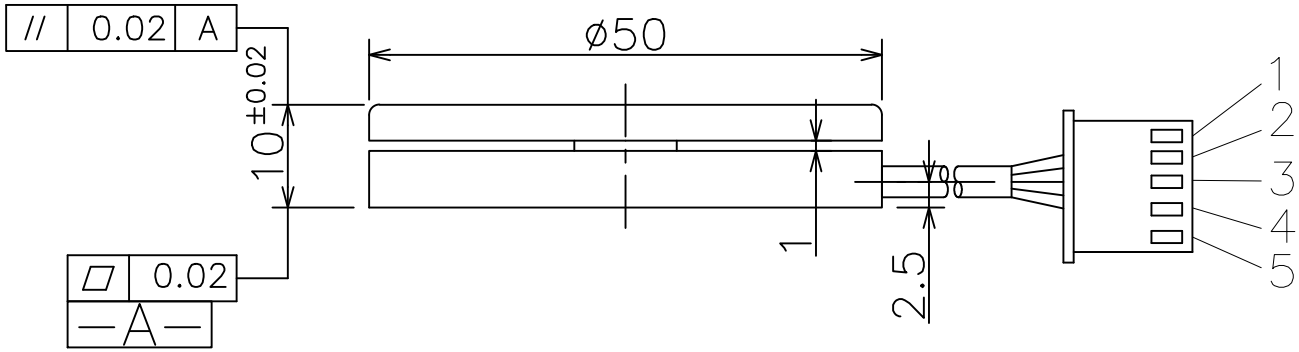

Capacity(용량)	Kgf	50
Rated Output(정격 출력)	mV/V	1.0 ~2.0
Zero Balance(무부하 범위)	mV/V	0.0 ± 0.1
Combined Error(종합 오차)	%RO	2.0
Repeatability(반복 출력 허용)	%RO	1.0
Creep for (30min)N분출력편차	%RO	1.0
Temperature effect on(온도변화에 따른 변위)		
Zero Value(영점값)	%RO/10°c	0.1
Output Value(출력값)	%RO/10°c	0.1
Excitation(인가전압)		
Recommended(권고 전압)	V	10
Maximum(최대 전압)	V	15
Resistance(저항)		
Input(입력저항)	Ω	400±60
Output(출력저항)	Ω	350±3.5
Insulation(절연저항)	MΩ	>2000@50V DC
Compensated Temp.Range	°c	−10 ~ +70
Operating Temp.Range(작동범위)	°c	−20 ~ +80

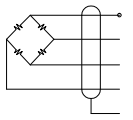

Cable : PVC 3 − 2M

PIN CODE
1−RED/EXC(+)
2−WHITE/EXC(−)
3−GREEN/SIG(+)
4−BLUE/SIG(−)
5−SHIELD

*하우징 : SMH250−05(암)/5Pin
터미널 : YST−025
(사이즈 6*13)

				STANDARD	

APPROVE		CASKOREA	
CHECKED			
DRAWN		CUSTOMER	MATERIAL Steel or SUS
DATE	2018.06.27		
	SCALE o/o	TITLE LMN−50LCK	
PROJECT No.		Subcontract	DWG No. REV

CASKOREA
본도면은 CASKOREA 재산이므로 허가없이 복사할 수 없음 (취급유의)
THIS DRAWING IS PROPRIETARY TO HHI. NO PART OF THIS DRAWING MAYBE REPRODUCED WITHOUT THE PERMISSION OF CASKOREA.