지시외일반치수 허용차	
절삭가공부분	
구 분	1 급
이상 이하	
에서 이하	

용접구조물 (판금가공포함)	
구 분	보통급
이하	
에서 이하	

지시외일반 모서리제거

지시외용접치수

CASKOREA

본도면은 CASKOREA 재산이므로 허가없이 복사할 수 없음 (취급유의)

THIS DRAWING IS PROPRIETARY TO HHI. NO PART OF THIS DRAWING MAYBE REPRODUCED WITHOUT THE PERMISSION OF CASKOREA.

MODEL NO.	PART NO.	REV	SYM	CONTENTS	DRAWN	CHECKED	APPROVED

MODEL	A	B	C	D	E
2TON 이하	저울 + 20 ±3.0		저울 + 5 ±1.2	300	400
3TON 이상	저울 + 20 ±3.0		저울 + 5 ±1.2	400	600
	테두리 가이드 장착후 공차임				

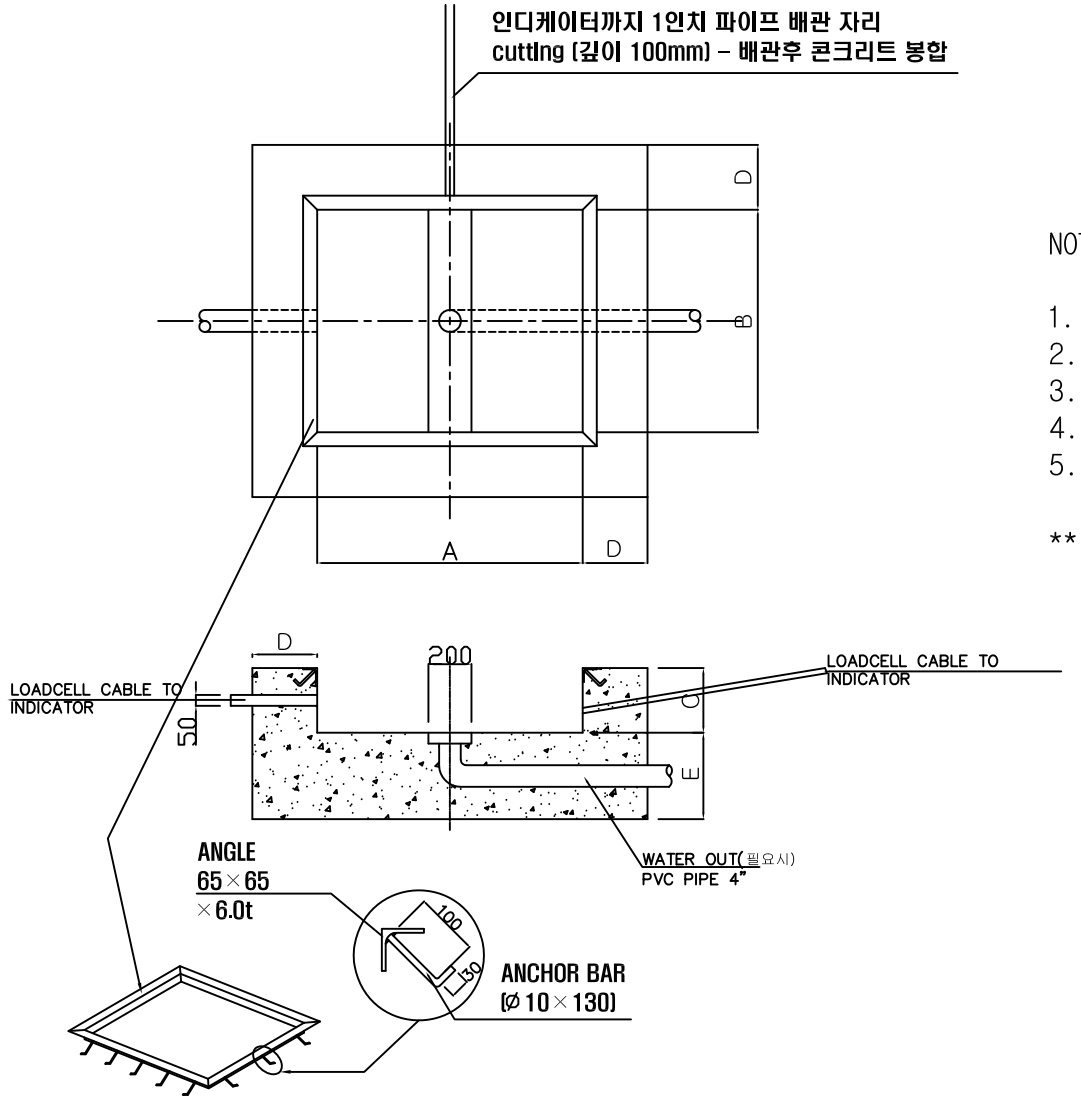

NOTE

1. 배수 HOLE에는 철망을 설치할 것
2. 바닥면은 배수각도를 유지할 것
3. ANCHOR BAR는 10EA이상 분할 부착후 시공할 것
4. 기초공사의 대각선 길이면차를 2mm 이내로 시공할것
5. 기타 의문사항은 카스코리아로 문의할 것

**배수홀은 필요시만 설치함

				STANDARD	

APPROVE		CASKOREA	
CHECKED			
DRAWN		CUSTOMER	MATERIAL
DATE			
	SCALE 0/0	TITLE 기초공사도면	
PROJECT No.		Subcontract	DWG No. REV